メンテナンスシールの見方

ヨコ型ブラインド	対応製品：フォレティア チェーン、フォレティア チェーンタッチ、フォレティアシェイディ チェーン、フォレティアシェイディ チェーンタッチ、フォレティアエグゼ チェーン、フォレティアエグゼ チェーンタッチ、アフタービート チェーン、アフタービート チェーンタッチ、アフタービートエグゼ チェーン、アフタービートエグゼ チェーンタッチ

製品にはその製品の仕様、製作年月などがわかるメンテナンスシールが貼付けてあります。製品に関するお問い合わせ等にお使いください。
修理や部品交換等のお問い合わせの際、このシールの内容を伝えていただくと、スムーズに対応させていただくことができます。

➤ ブラインド

【メンテナンスシール貼付場所】

製品正面から見てボトムレールの右端に貼付

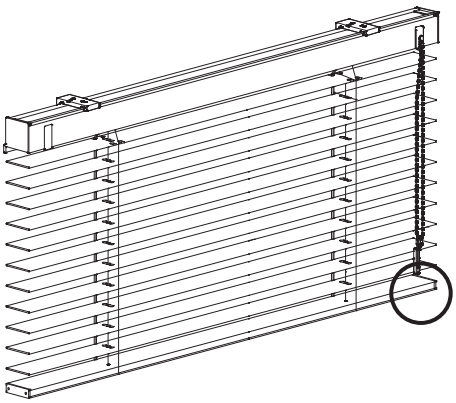

※図はフォレティア チェーン
ラダーコード仕様

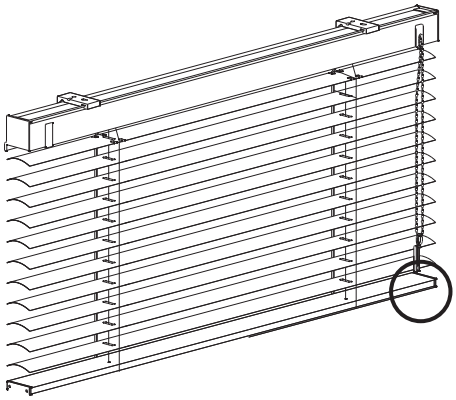

※図はアフタービート チェーン
ラダーコード仕様

【メンテナンスシール　記載内容】
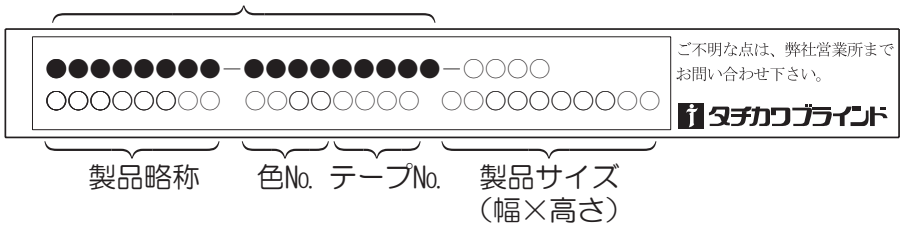
お問合せの場合は、●部18桁（「ー」ハイフン含む）の番号をご連絡ください。